mobiltel
"İletişimin adresi"

Kullanım Kılavuzu

Xiaomi Robot Vacuum S10+

Xiaomi Robot Süpürge S10+

B105

Bu cihaz Türkiye altyapısına uygundur.

©2022 Xiaomi Communications Co. Ltd. Tüm hakları saklıdır.

İçindekiler

Başlarken
5 Kullanım Kısıtlamaları
7 Güvenlik Bilgileri
7 Lazer Güvenlik Bilgileri
8 Ürüne Genel Bakış
10 Robot Vakum ve Sensörler
12 Nasıl Kurulur
13 Nasıl Kullanılır
14 Temizlemeye Başlayın
15 Süpürme ve Paspaslama İşlevinin Kullanma
18 Bakım
26 Sorun Giderme
28 Teknik Özellikler
29 Enerji Tüketimi

İçindekiler

30 Doc Belgesi (İngilizce)
31 Doc Belgesi (Türkçe)
32 Kullanılması Planlanan Ülkeler
34 AB Uygunluk Beyanı
35 Geri Dönüşüm
36 Garanti Bildirimi
41 Temizlik, Bakım ve Kullanım Hataları
42 Taşıma ve Nakliye Sırasında Dikkat Edilecek Hususlar
43 Tüketici Hakları
46 Yetkili Servis Bilgileri

Kullanımdan önce bu kullanım kılavuzunu dikkatlice okuyun ve daha sonraki referanslar için saklayın.

Kullanım Kısıtlamaları

• Bu ürün yalnızca ev ortamında zemin temizliği içindir. Dış mekanlarda, zemin dışı yüzeylerde veya ticari veya endüstriyel bir ortamda kullanmayın.

• Bu alet, güvenli kullanım şekline ilişkin olarak gözetim altındaysalar ya da talimat almışsalar ve ilgili tehlikeleri anlamışsalar, 8 yaşından büyük çocuklar ve düşük seviyede fiziksel, duyusal ya da zihinsel kabiliyetlere sahip ya da tecrübesi ve bilgisi olmayan kişiler tarafından kullanılabilir. Çocuklar aletle oynamamalıdır. Temizleme ve kullanıcı bakımı gözlemleme olmadan çocuklar tarafından yapılmamalıdır.

• Cihaz sadece cihazla birlikte verilen güç kaynağı ünitesi ile kullanılmalıdır.

• Bu alet , yalnızca uzmanlar tarafından değiştirilebilen piller içerir.

• Çocuklar bu ürünle oynamamalıdır. Çalışırken çocukların ve evcil hayvanların robot süpürgeye güvenli bir mesafede tutulduğundan emin olun.

• Güç kablosu hasarlıysa, üreticiden veya servis acentesinden temin edilebilen özel bir kablo veya tertibatla değiştirilmelidir.

• Robot süpürgeyi, koruyucu bariyeri olmayan, zemin seviyesinin üzerinde asılı bir alanda kullanmayın.

• Robot süpürgeyi baş aşağı koymayın. Robot vacuum'u LDS lazerini, sensör kapağını, kapağını veya tamponunu kullanarak hareket ettirmeyin.

• Robot süpürge ortam sıcaklığında 40°C'nin üzerinde veya 0°C'nin altında veya sıvı veya yapışkan maddeler içeren bir zeminde kullanmayın.

• Bu robot süpürgeyi açık havada, banyolarda veya havuz yakınında kurmayın, şarj etmeyin veya kullanmayın.

• Cihaz besleme kablosunun üzerinden geçerse tehlike oluşabilir.

• Robot süpürgenin çarpmasını ve onlara zarar vermesini önlemek için kırılabilir veya

küçük eşyaları zeminden kaldırın.
• Temizleme aletini çocukların erişemeyeceği bir yerde saklayın.
• Robot süpürgenin sabit veya hareketli olmasına bakılmaksızın üzerine çocukları, evcil hayvanları veya herhangi bir nesneyi koymayın.
• Saçlarınızı, parmaklarınızı ve diğer vücut kısımlarınızı robot süpürgenin emme açıklığından uzak tutun.
• Yanan maddeleri temizlemek için robot süpürgeyi kullanmayın.
• Sert veya keskin nesneleri süpürmeyin.
• Cihazın temizliği veya bakımı yapılmadan önce fiş prizden çekilmelidir.
• Robot süpürgeyi, veya şarj yuvasını ıslak bir bezle silmeyin veya herhangi bir sıvıyla durulamayın. Yıkanabilir parçaları temizledikten sonra, yeniden takmadan ve kullanmadan önce parçaları tamamen kurulayın.
• Taşıma sırasında robot süpürgenin kapalı olduğundan ve mümkünse orijinal ambalajında saklandığından emin olun.
• Lütfen bu ürünü Kullanım Kılavuzundaki talimatlara uygun olarak kullanın. Bu ürünün uygunsuz kullanımından kaynaklanan her türlü kayıp veya hasardan kullanıcılar sorumludur.

Güvenlik Bilgileri

Piller ve Şarj

• Herhangi bir üçüncü taraf pili, güç kablosu veya şarj yuvasını kullanmayın. Robot elektrik süpürgesi yalnızca CDZ2101 şarj yuvası modeliyle kullanılabilir.
• Kullanıcıların şarj yuvasını 50 Hz ve 60 Hz arasında değiştirmek için herhangi bir işlem yapmasına gerek yoktur ve ürün kendini hem 50 Hz hem de 60 Hz'e uyarlayabilir.
• Pili veya şarj yuvasını kendi başınıza sökmeyi, onarmayın veya değiştirmeyin.
• Şarj yuvasını bir ısı kaynağının yanına yerleştirmeyin.
• Şarj yuvasının şarj temas noktalarını silmek veya temizlemek için ıslak bez veya ıslak ellerinizi kullanmayın.
• Robot süpürge uzun bir süre kullanılmayacaksa, tamamen şarj edin, ardından kapatın ve serin ve kuru bir yerde saklayın. Pilin aşırı boşalmasını önlemek için robot süpürgeyi en az 3 ayda bir şarj edin.
• Lityum iyon pil takımı çevreye zararlı maddeler içerir. Robot süpürgeyi atmadan önce, lütfen önce pil takımını çıkarın, ardından kullanıldığı ülke veya bölgenin yerel yasa ve yönetmeliklerine uygun olarak atın veya geri dönüştürün.
• Pilleri üründen çıkarırken, pilleri tüketmek ve ürününüzün güç bağlantısının kesildiğinden emin olmak daha iyidir.
1) Alttaki vidayı çıkarın, ardından kapağı çıkarın.
2) Pil konektörünü çıkarın, ardından pilleri çıkarın. Herhangi bir yaralanma riskini önlemek için pil muhafazasına zarar vermeyin.
3) Pilleri profesyonel bir geri dönüşüm kuruluşuna iade edin.

Lazer Güvenlik Bilgileri

• Bu ürünün lazerli radarı, IEC 60825-1:2014 Sınıf I lazerli ürün güvenliği Standardını karşılar ve insan vücudu için tehlikeli lazer radyasyonu üretmez.

Ürüne Genel Bakış

Robot Süpürge

Fırça

Fırça Kapağı

Toz Bölmesi

Su Haznesi

Diğer Aksesuarlar

Yan Fırça

Temizlik Aleti

Güç Kablosu

Paspas Pedi × 2
(Önceden takılı)

Paspas Pedi
Tutucu x 2

Şarj Girişi

Not: Kullanım kılavuzundaki ürün, aksesuarlar ve kullanıcı arayüzü resimleri yalnızca referans amaçlıdır. Asıl ürün ve işlevler ürün iyileştirmeleri nedeniyle değişiklik gösterebilir.

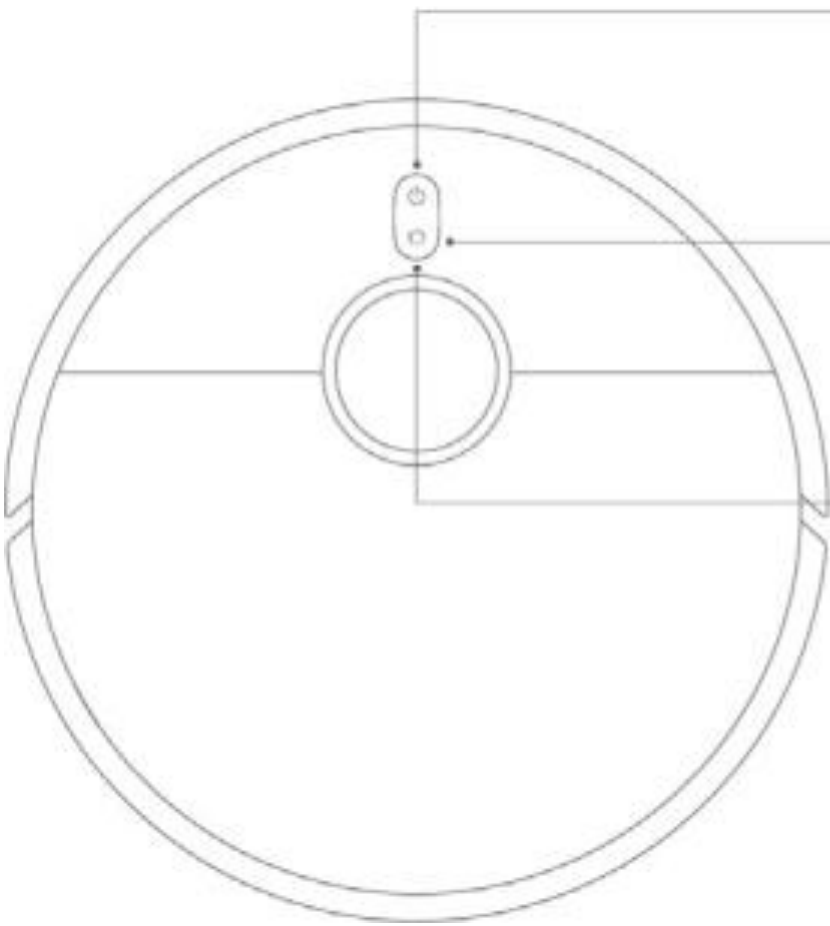

Güç/Temizlik Düğmesi

Aç/Kapat: Basın ve 3 saniye basılı tutun
Temizle: Robot süpürge açıldıktan sonra temizlemeye başlamak için basın

Yanaş Düğmesi

Robot süpürgeyi şarj yuvasına geri göndermek için basın
Çocuk kilidi işlevini Etkinleştir/Devre Dışı Bırak: 3 saniye basılı tutun

Gösterge

Beyaz: Temizleme/Temizleme tamamlandı/Tam şarj oldu
• Yanıp sönen beyaz: Şarj etmek için bağlantı istasyonuna geri dönüyor/Yazılım güncelleniyor/Yeniden konumlandırılıyor/Bağlantı bekleniyor/Wi-Fi'ye bağlanılıyor
Nefes alır gibi yanıp sönen beyaz: şarj oluyor
Yanıp sönen turuncu: Hata
• Turuncu: Wi-Fi bağlı değil

Not: Robot süpürge temizlik yaparken veya şarj olmak için yuvaya geri dönerken, duraklatmak için herhangi bir düğmeye basın.

Robot Vakum ve Sensörler

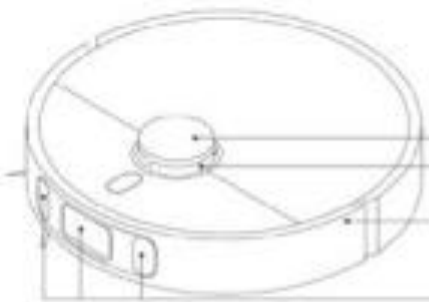

Uçurum Sensörü

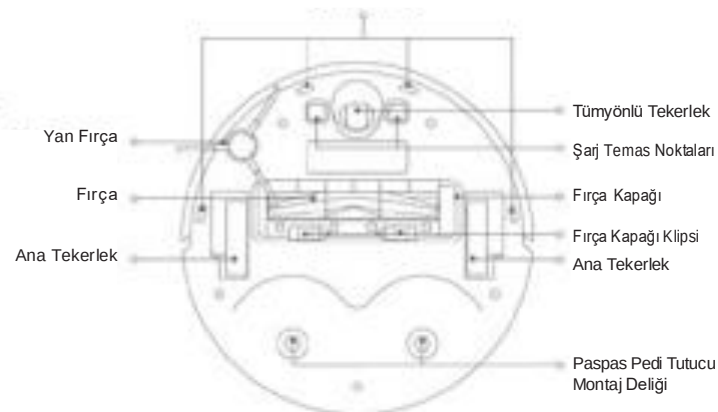

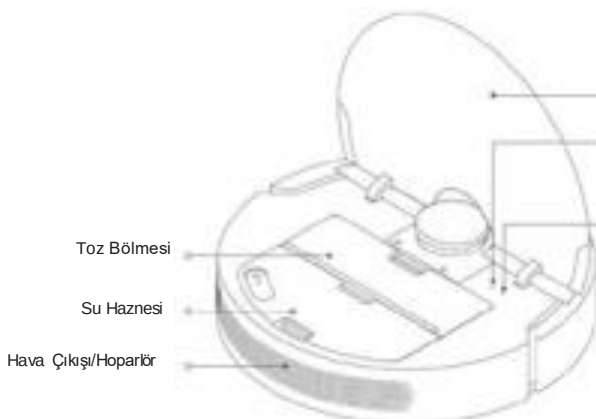

Kapak

Sıfırlama Düğmesi

Fabrika ayarlarını geri yüklemek için 3 saniye basılı tutun

Wi-Fi Göstergesi

Açık: Wi-Fi'a bağlandı

- Kapalı: Wi-Fi bağlı değil
- Yanıp sönüyor: Bağlantı bekleniyor/Bağlanıyor

Şarj Girişi

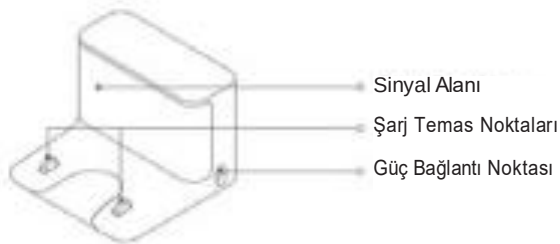

Su Haznesi

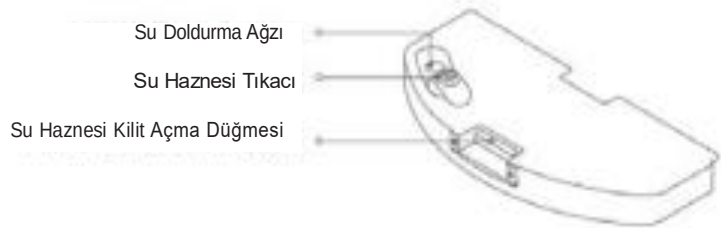

Toz Bölmesi

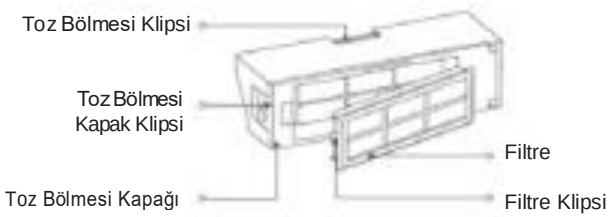

Paspas Tertibatı

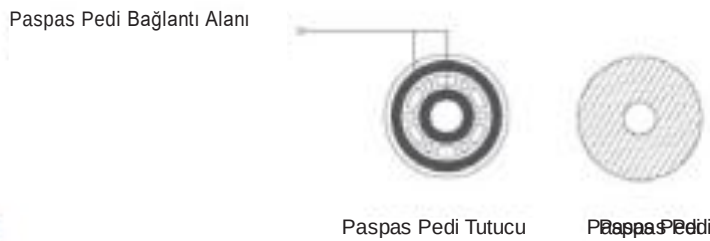

Nasıl Kurulur

Koruyucu Kaplamaları Çıkarın
Robot süpürgeyi kullanmadan önce her iki taraftaki koruyucu şeritleri çıkarın.

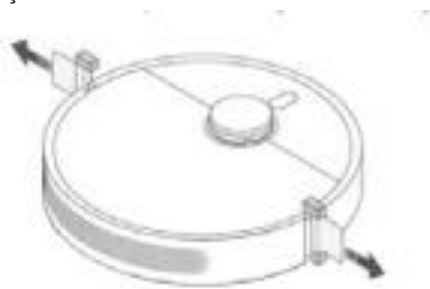

Yan Fırçanın Takılması
Yan fırçayı robot elektrik süpürgesinin altındaki klipse takın.

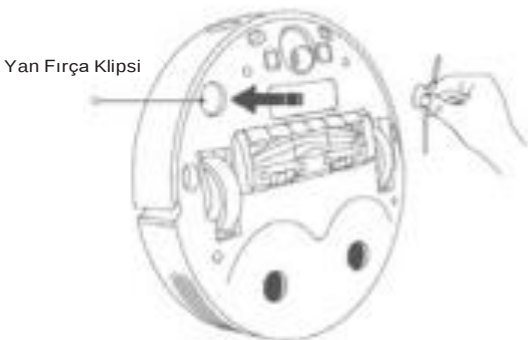

Bir Elektrik Prizine Bağlayın
Şarj yuvasını, Wi-Fi sinyalinin iyi olduğu bir alandaki elektrik prizinin yakınına yerleştirin. Ardından şarj yuvasını elektriğe bağlayın.

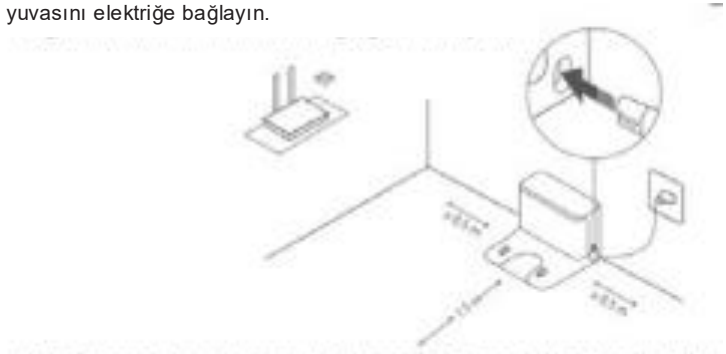

Not: Şarj istasyonunun her iki yanına 0,5 m veya 1,5 m önüne herhangi bir öğe yerleştirmeyin.

Robot Süpürgeyi Yerleştirin
Robot elektrik süpürgesini şarj standına yerleştirin, robot elektrik süpürgesi otomatik olarak açılır ve şarj olmaya başlar. 10 dakika tamamen şarj olduktan sonra gösterge sönecektir. Robot süpürgeyi ilk kez kullanırken tamamen şarj edin.

Not: Robot süpürge ve yuva üzerindeki şarj temas noktalarının tam olarak hizalandığından emin olun.

Nasıl Kullanılır

Mi Home/Xiaomi Home Uygulamasına bağlanın

Bu ürün Mi Home/Xiaomi Home uygulamasıyla çalışır*. Cihazınızı kontrol etmek ve diğer akıllı ev cihazlarıyla etkileşim kurmak için Mi Home/Xiaomi Home uygulamasını kullanın.

Uygulamayı indirip kurmak için karekodu (QR) taratın. Uygulama zaten yüklüyse bağlantı kurulum sayfasına yönlendirileceksiniz. Veya uygulamayı indirmek ve yüklemek için uygulama mağazasında “Mi Home/Xiaomi Home”u arayın.

Mi Home/Xiaomi uygulamasını açın, sağ üstteki + simgesine dokunun ve ardından cihazınızı eklemek için talimatları izleyin.

5812D4E4

Uygulama Avrupa’da Xiaomi Home olarak görülür (Rusya hariç). Uygulamanın cihazınızda gösterilen adı varsayılan olarak alınmalıdır.

Notlar:
- Bu robot süpürge, Mi Home/Xiaomi Home uygulamasıyla çalışır ve Android 4.4 ve iOS 10.0 veya üstünü destekler.
- Yalnızca 2.4 GHz Wi-Fi ağları desteklenmektedir.
- Uygulama versiyonu güncellenmiş olabilir, lütfen mevcut uygulama versiyonuna dayanan talimatları takip edin.

Wi-Fi’ı Resetlemek

Yönlendiricinin yeniden yapılandırılması, yanlış şifre vb. Nedenlerle telefonunuz ile robot süpürge arasında bağlantı kaybı olduğunda, lütfen aşağıdaki adımları izleyin:
1. Wi-Fi göstergesini görebilmek için robot süpürgenin kapağını açın.
2. Robot süpürgenin ağ yapılandırmasını beklediğini belirten bir ses duyana kadar ve düğmelerine aynı anda basın ve basılı tutun.
3. Wi-Fi göstergesi yanıp söndüğünde, Wi-Fi bağlantısı başarıyla sıfırlanmıştır.

Temizlemeye Başlayın

Robot süpürgedeki düğmeye basın veya uygulamadaki düğmeye dokunun; robot süpürge, önce kenarlar ve duvarlar boyunca ve ardından S şeklinde bir düzende temizleyerek tüm alanları temizleyecektir. Temizlik tamamlandığında, robot süpürge şarj olmak için otomatik olarak şarj yuvasına geri dönecektir.

Yöntem 1: Temizlemeye başlamak için robot süpürge üzerindeki ⏻ düğmeye basın.

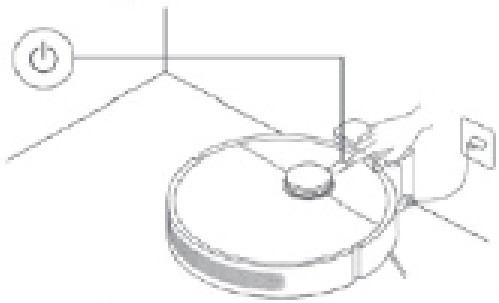

Yöntem 2: Temizlemeye başlamak için uygulamadaki düğmeye dokunun.
Notlar:

• Bir temizlik görevinden önce, robot süpürgenin şarj istasyonunda ve tam şarjlı olduğundan emin olun. Temizlik sırasında robot süpürgesiyi hareket ettirmeyin.
• Robot süpürgeyi ilk kez kullanırken, robot süpürgeyi takip etmeniz ve zemindeki engelleri kaldırmanız önerilir. Robot süpürge bazı alanlarda sıkışırsa veya mobilyaların yüzeyini çzierse, robot süpürgenin bu alanlara girmesini önlemek için uygulamada kısıtlı alanlar ayarlayabilirsiniz.

Süpürme ve Paspaslama İşlevini Kullanma

1. Önce paspas pedini nemlendirin ve fazla suyu sıkın.
Ardından, paspas pedini yerine paspas tutucusuna takın ve takın.
Son olarak, paspas düzeneğini robot süpürgenin altına takın.

2. Robot süpürgenin kapağını açın ve su haznesini çıkarın. Su haznesini musluk suyuyla doldurun ve ardından hazneyi yeniden takın.

3. Robot süpürgenin üzerindeki düğmeye basın veya robot süpürgenin süpürme ve paspaslama görevini gerçekleştirmesini sağlamak için uygulamayı kullanın.

4. Robot elektrik süpürgesi bir görevi bitirip şarj yuvasına döndüğünde, paspas düzeneğini çıkarın ve paspas altlıklarını zamanında yıkayın.

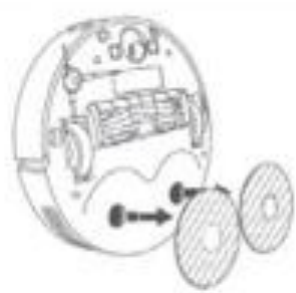

Not: Robot süpürge uzun süre kullanılmayacaksa, koku ve küf oluşumunu önlemek için su haznesini çıkarın ve boşaltın.

Temizlemeye Devam Et

Bir temizlik görevi sırasında robot süpürgenin pili azalmaya başlarsa, yeniden şarj olmak için otomatik olarak şarj yuvasına döner ve yeterli şarj olduktan sonra temizlemeye kaldığı yerden devam eder.

Duraklat

Robot süpürge çalışırken, robot süpürgesiyi duraklatmak için üzerindeki herhangi bir düğmeye basın ve ardından temizlemeye devam etmek için düğmeye basın. Düğmeye basmak, mevcut temizleme görevini sona erdirecek ve robot süpürgeyi şarj yuvasına geri gönderecektir.

Not: Robot süpürgenin şarj istasyonuna dönmesini engelleyebilecek veya haritanın kaybolmasına neden olabilecek navigasyon hatalarını önlemek için, robot elektrik süpürgesini duraklatılmış durumdayken kaldırmayın veya hareket ettirmeyin.

Uyku Modu

Robot elektrik süpürgesi 10 dakika duraklatıldıktan sonra otomatik olarak uyku moduna geçecek ve göstergesi sönecektir. Uyandırmak için robot elektrik süpürgesindeki herhangi bir düğmeye basın.

Not: Uyku süresi 12 saati aşarsa, robot süpürge otomatik olarak kapanacaktır.

Yazılımı Güncelleme

Yazılımı uygulama üzerinden güncelleyebilirsiniz. Güncellemeden önce, robot süpürgenin şarj istasyonunda olduğundan ve pilinin en az %15 kaldığından olduğundan emin olun.

Robot Süpürgeyi Yeniden Başlatma

Robot süpürge yanıt vermeyi durdurursa veya kapatılamazsa, zorla kapatmak için düğmeyi 15 saniye basılı tutun. Ardından robot süpürgeyi açmak için düğmeyi 3 saniye basılı tutun.

Fabrika Ayarlarına Geri Dönme

Robot süpürge yeniden başlatıldıktan sonra düzgün çalışmıyorsa, robot süpürgenin fabrika ayarlarına geri döndüğünü belirten bir ses duyana kadar bir toplu iğne kullanarak sıfırlama düğmesine basabilirsiniz. Bu, robot süpürgeyi orijinal fabrika ayarlarına sıfırlayacaktır.

Sensörler ve Şarj Temas Noktalaır* Her ay temizlenmesi tavsiye edilir.

Robot süpürgedeki tüm sensörleri ve şarj temas noktalarını temizlemek için yumuşak bir bez kullanın:

• Uçurum sensörleri ve şarj temas noktaları, robot vakumunun alt kısmındadır.
• Robot süpürgenin üstündeki LDS lazer sensörü
• Robot süpürgenin önündeki tampon ve hat lazer sensörleri.

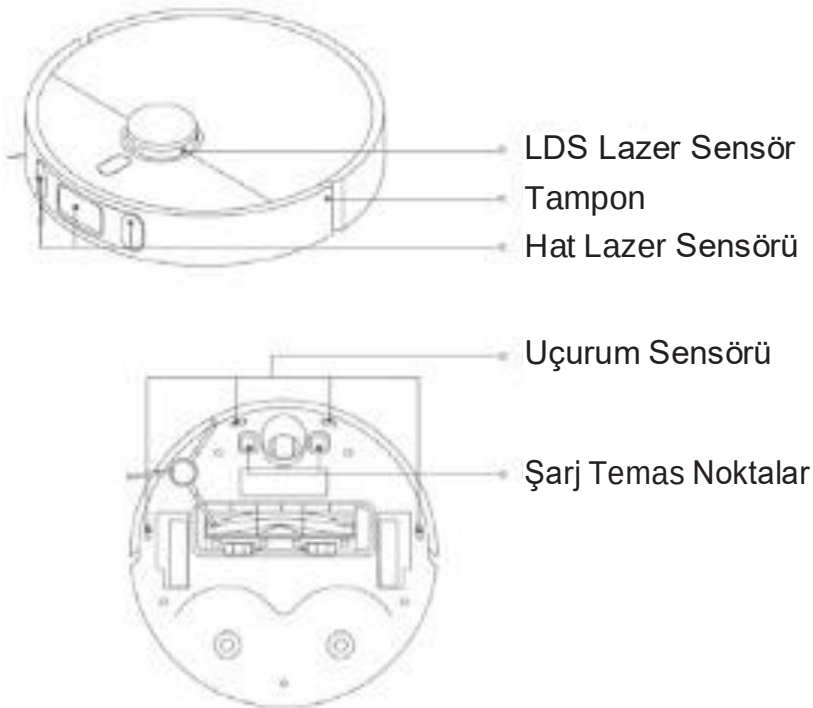

Fırça

*** İki haftada bir temizlenmesi önerilir.**

1. Robot süpürgeyi ters çevirin ve fırça kapağını çıkarmak için klipsleri sıkıştırın.
2. Fırçayı robot süpürgeden kaldırarak çıkartın ve ardından fırça yataklarını temizleyin.
3. Fırçadaki dolaşan tüyleri kesmek için verilen temizleme aracını kullanın ve tüyleri ve diğer kalıntıları fırçadan çıkarın.
4. Fırçayı ve fırça kapağını yeniden takın ve güvenli bir şekilde yerleştiklerinden emin olun.

Not: Ana fırçayı en iyi temizleme performansı için her 6-12 ayda bit değiştirmeniz önerilir.

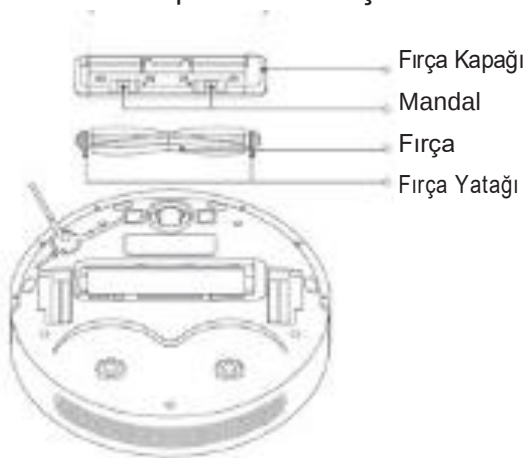

DİKKAT: Fırçaya çok fazla saç dolanırsa veya saç sıkıca dolanırsa, fırçaya zarar verebileceğinden zorla çekmeyin.

Yan Fırça* İki haftada bir temizlenmesi önerilir.

1. Robot süpürgeyi ters çevirin ve yan fırçayı temizlemek için yukarı doğru çıkarın.
2. Yan fırçayı robot süpürgeye yeniden takın.

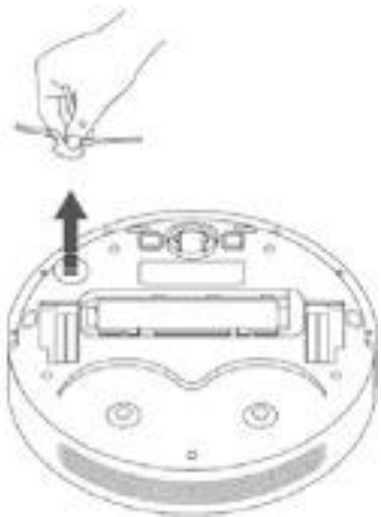

Not: Yan fırçayı en iyi temizleme performansı için her 3-6 ayda bit değiştirmeniz önerilir.

Çok Yönlü Tekerlek* Gerektiğinde temizleyin.

1. Robot süpürgeyi ters çevirin ve tümyönlü tekerleği dışarı çekin.
2. Tekerlek ve akstaki kılları, kiri ve diğer kalıntıları temizleyin.
3. Tekerleği tekrar takın ve yerine sıkıca bastırın.

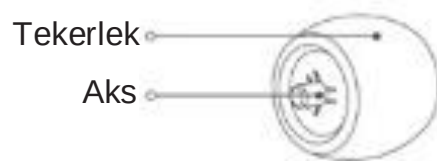

Notlar:
• Tekerleği yavaşça dışarı çıkarmak için küçük bir tornavida veya başka bir sökme aleti kullanılabilir.
• Tekerlek su ile temizlenebilir ve kuruduktan sonra tekrar takılabilir.

Toz Bölmesi* Her hafta temizlenmesi önerilir.

1. Robot süpürgenin kapağını açın ve toz bölmesini yukarı doğru çıkarmak için toz bölmesi klipsine basın.

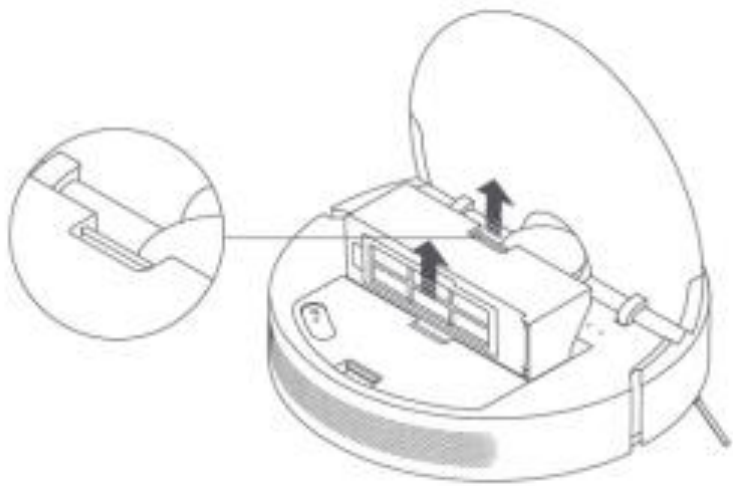

2. Toz bölmesi kapağını açın ve içindekileri boşaltın.

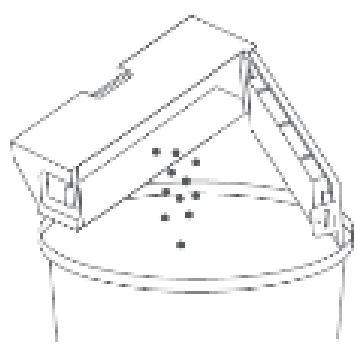

Not: Filtrenin tıkanmasını önlemek için, içindekileri boşaltırken toz bölmesine hafifçe vurun.

Filtre* İki haftada bir temizlenmesi önerilir.

1. Filtreyi şekilde gösterildiği gibi filtre klipsinden çıkarın.

2. Durulayın ve temiz olana kadar toz ve birikintileri gidermek için filtrenin kenarlarına hafifçe vurun.

Not: Filtreyi fırça veya parmakla temizlemeye çalışmayın.

3. Toz bölmesi kapağını açın, toz bölmesini temiz suyla doldurun ve toz bölmesi kapağını kapatın. Toz bölmesini bir yandan diğer yana sallayın ve ardından bölmedeki kirli suyu boşaltın.

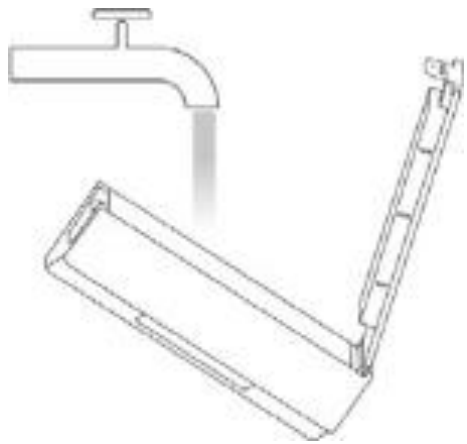

DİKKAT: Filtreyi temizlemek için sadece temiz su kullanın. Deterjan kullanmayın.

4. Yeniden takmadan önce toz bölmesini ve filtreyi kuruması için bir kenara koyun

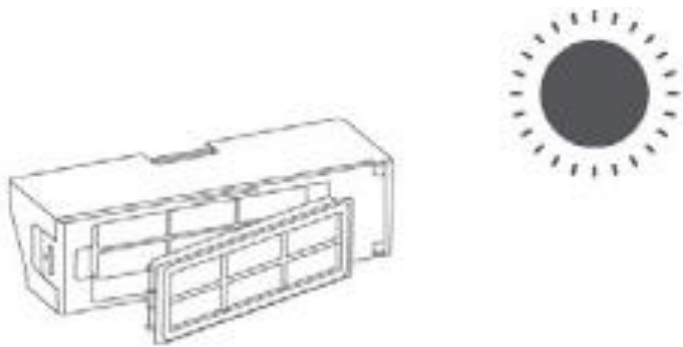

Not: Toz bölmesini ve filtreyi geri takmadan önce iyice kurulayın.

Paspas Pedi* Her kullanımdan sonra temizlenmesi önerilir.

1. Paspas pedini tutucusundan çıkarın.

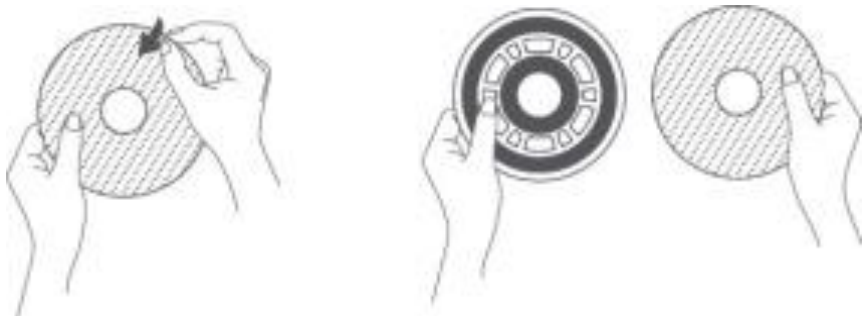

2. Paspas pedini temizleyin ve kurulayın.

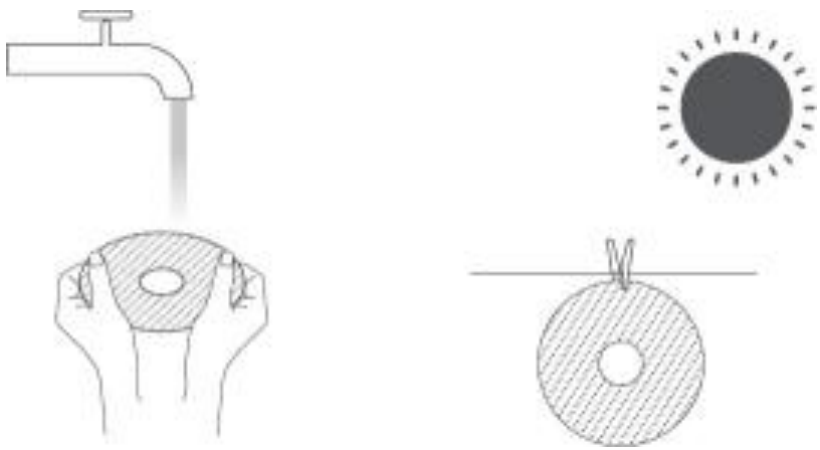

Not: Paspas pedini en iyi temizleme performansı için her 3-6 ayda bit değiştirmeniz önerilir.

Şarj Yuvası* Gerektiğinde temizleyin.

Şarj temas noktalarını ve şarj istasyonunun sinyalizasyon alanını yumuşak, kuru bir bezle temizleyin.

Pil

Robot süpürge, yüksek performanslı bir lityum-iyon pil takımı içerir. En iyi pil performansını korumak için lütfen günlük kullanım sırasında iyi şarjlı kaldığından emin olun.

Not: Robot süpürge uzun bir süre kullanılmayacaksa, kapatın ve bir yere koyun. Aşırı deşarjdan kaynaklanan hasarı önlemek için, robot süpürge en az üç ayda bir yeniden şarj edilmelidir.

Sorun Giderme

Sorun	Çözüm
Temizlik robotu açılmıyor.	Pil seviyesi düşük. Temizlik robotunu şarj edin, ardından tekrar deneyin. Ortam sıcaklığı çok düşük (0 °C'nin altında) veya çok yüksek (40 °C'nin üstünde).
Temizlik robotu temizliğe başlamıyor.	Pil seviyesi düşük. Temizlik robotunu şarj edin, ardından tekrar deneyin.
Temizlik robotu şarj standına geri dönmüyor.	Şarj standının etrafında çok fazla engel vardır. Şarj standını daha açık bir alana yerleştirin. Temizlik robotu, şarj standından çok uzaktadır. Cihazı şarj standına daha yakın bir yere koyun ve tekrar deneyin.
Temizlik robotu anormal davranıyor.	Temizlik robotunu kapatıp yeniden başlatın.
Temizlik robotu temizlik sırasında tuhaf bir ses çıkarıyor.	Fırçaya, yan fırçaya veya sol/sağ ana tekerleklere yabancı bir cisim takılmış olabilir. Temizlik robotunu kapatın ve varsa birikintileri temizleyin.
Temizlik robotu artık etkili şekilde çalışmıyor veya toz bırakıyor.	Toz haznesi dolu. Lütfen toz haznesini temizleyin. Filtre tıkanmışsa lütfen temizleyin. Fırçaya yabancı bir cisim takılmış. Lütfen fırçayı temizleyin.
Temizlik robotu çevrimdışı.	Wi-Fi sinyali zayıf. Temizlik robotunun güçlü Wi-Fi sinyali olan bir alanda olduğundan emin olun. Wi-Fi bağlantısında bir sorun var. Wi-Fi'ı sıfırlayın ve uygulamanın en son sürümünü indirip yeniden bağlanmayı deneyin.
Temizlik robotu temizliğe kaldığı yerden devam etmiyor.	Temizlik robotunun Rahatsız Etme (DND) modunda olmadığından emin olun. Rahatsız Etme modu, temizliğe devam edilmesine engel olur. Temizlik robotunu şarj standına geri göndermek için uygulamayı kullandığınızda, stant düğmesine bastığınızda ya da temizlik robotunu elle şarj standına götürdüğünüzde temizlik kaldığı yerden devam etmez.
Temizlik robotu şarj olmuyor.	Şarj standının etrafında yeterli boş alan bulunduğundan emin olun. Şarj temas noktalarının yüzeyinde toz veya başka bir engel bulunmadığından emin olun.
Temizlik robotu planlı temizlik yapmıyor.	Temizlik robotunun ağa bağlı olduğundan emin olun, aksi halde cihaz uygulama ile senkronize olamaz ve planlı temizlik yapamaz. Temizlik robotunun Rahatsız Etme (DND) modunda olmadığından emin olun. Rahatsız Etme modu, temizlik robotunun planlı temizlik gerçekleştirmesine engel olur.

Temizlik robotu sürekli çevrimdışı konuma geliyor.	Temizlik robotunun ağa bağlı olduğundan ve sürekli Wi-Fi sinyali aralığında kaldığından emin olun.
Temizlik robotu, Mi Home/Xiaomi Home uygulamasına bağlanmıyor.	Şarj standının ve temizlik robotunun Wi-Fi sinyali aralığında olduğundan ve sinyal kalitesinin yeterli olduğundan emin olun. Wi-Fi bağlantısını sıfırlamak ve temizlik robotunu tekrar eşlemek için kullanım kılavuzundaki talimatları uygulayın.

Sorun Giderme

Hata	Çözüm
Tampon hatası	Çarpışma sensörü sıkıştı. Yabancı cisimleri çıkarmak için birkaç kez hafifçe vurun. Yabancı cisim yoksa temizlik robotunu yeni bir alana götürün ve tekrar deneyin.
Uçurum sensörü hatası	Temizlik robotu zemin üzerinde takılı kaldı. Lütfen temizlik robotunu yeniden konumlandırın ve yeniden başlatın. Hataya, uçurum sensörünün fazla kirlenmiş olması yol açmış olabilir. Lütfen uçurum sensörünü silin ve sorunun çözülüp çözülmediğine bakın.
Lütfen temizlik robotunu düz bir yüzeye yerleştirip başlatın	Temizlik robotu başlatılırken dengesini kaybetmiştir. Temizlik robotunu düz bir yüzeye taşıyıp yeniden başlatın. Ayrıca, Mi Home/Xiaomi Home uygulamasında temizlik robotunun düzeyini sıfırlayabilir ve ardından yeniden başlatabilirsiniz.
Lidar örtülmüş	Lidar mesafe tespiti sensörü örtülmüş veya üzerine bir şey takılmış olabilir. Engelleyen cismi ya da yabancı cismi gideren. Engelleyen bir cisim yoksa temizlik robotunu yeni bir alana götürün ve tekrar deneyin.
Lütfen toz haznesini yeniden takın	Toz haznesi düzgün şekilde takılmadı. Lütfen toz haznesini yeniden takın ve düzgün şekilde takıldığından emin olun.

xiaomi

Teknik Özellikler

Robot Süpürge

Adı	Robotic Vacuum Cleaner
Model	B105
Ürün Boyutları	350 × 350 × 97 mm
Pil	4800 mAh (Nominal Kapasite)
Şarj Süresi	Yaklaşık 6 saat
Net Ağırlık (Robot Süpürge)	3.8 kg
Net Ağırlık (Aksesuarlar İle)	4.4 kg
Uyumluluk:	Android 4.4 & iOS 10.0 ya da üzeri
Kablosuz Bağlantı	Wi-Fi IEEE 802.11 b/g/n 2.4 GHz Bluetooth 4.2
Anma Gerilimi	14.4 V
Nominal Güç	55 W
Çalışma Frekansı	2400–2483.5 MHz
Maximum Çıktı Gücü	< 20 dBm

Şarj Girişi

Model	CDZ2101
Ürün Boyutları	130×126×93 mm
Nominal Giriş	100-240 V ~ 50/60 Hz 0.5 A
Nominal Çıktı	19.8 V 1 A

Normal kullanım koşulları altında, bu ekipman, anten ile kullanıcının vücudu arasında en az 20 cm'lik bir ayırma mesafesinde tutulmalıdır.

Enerji Tüketimi

- Kullanmadığınızda Bluetooth ve kablosuz ağlar gibi veri bağlantılarını kapatın.
- Ekran parlaklığını azaltın ve ekranı daha kısa bir süre sonra kapanacak şekilde ayarlayın.
- Tuş sesleri vb. gereksiz sesleri kapatın.

Dreame (Tianjin) Information Technology Co., Ltd.

Original Declaration of Conformity
Translation of the original Declaration of Conformity

EU DECLARATION OF CONFORMITY

Apparatus/Equipment

Product: Robotic vacuum cleaner
Model: B105
SKU No.: BHR6368EU
Batch or Serial Number: 41722/BFACXF###XXXXX
(the three #' s represent Year、Month、Day / the five X' s represent the natural number starting from 00001)

Manufacturer or his authorized representative:

Name: Dreame (Tianjin) Information Technology Co., Ltd.
Address: Room 2112-1-1,South District, Finance and Trade Center,No.6975 Yazhou Road, Dongjiang Bonded Port Area, Tianjin Pilot Free Trade Zone,300463 Tianjin,China
Country: China

Manufacturers authorized EU Representative

Name:
Address:
Country

This declaration of conformity is issued under the sole responsibility of the manufacturer.

Object of the declaration: Listed above

The object of the declaration described above is in conformity with the following relevant Union harmonization directives and/or legislation(s):

Radio Equipment Directive (RED)	**2014/53/EU**	☑
Low Voltage Directive (LVD)	**2014/35/EU**	☐
Electromagnetic Compatibility Directive (EMCD)	**2014/30/EU**	☐
Restriction of the use of certain hazardous substances (RoHS)	**2011/65/EU**	☑
Ecodesign Requirements for energy-related products (ErP)	**2009/125/EC**	☑
Machinery (MD)	**2006/42/EC**	☐
Toys safety	**2009/48/EC**	☐
Personal protective equipment (PPE)	**Regulation (EU) 2016/425**	☐
Construction products (CPD/CPR)	**Regulation (EU) No 305/2011**	☐
Cosmetic products	**Regulation (EC) No 1223/2009**	☐
Medical devices(MDD)	**Directive 93/42/EEC**	☐
		☐

Dreame (Tianjin) Information Technology Co., Ltd.

References to the relevant harmonized standards used, including the date of the standard, or references to the other technical specifications, including the date of the specification, in relation to which conformity is declared:

Harmonized Standard	Test Report No.	Test lab
EN 60335-1:2012/A15:2021 EN 60335-2-2:2010/A1:2013 EN 60335-2-10:2003/A1:2008 EN 62233:2008	484012299992100	TÜV SÜD Certification and Testing（China)Co.,Ltd
EN 301 489-1 V2.2.3:2019 EN 301 489-17 V3.2.4:2020 EN 55014-1:2017/A11:2020 EN IEC 55014-1:2021 EN 55014-2:1997/A2:2008 EN IEC 55014-2:2021 EN 61000-3-2:2014 EN IEC 61000-3-2:2019/A1:2021 EN 61000-3-3:2013 EN 61000-3-3:2013/A2:2021 EN 300 328 V2.2.2:2019 EN 50665:2017 EN 62311:2008 EN 50663:2017 EN 62479:2010	484012299992600A 484012299992600B 484012299992600C	TÜV SÜD Certification and Testing（China)Co.,Ltd
EN 50564:2011，EN 50242:2016，EN 60350-1:2013+A11:2014, EN60350-2:2013+A11:2014	484012299992400	TÜV SÜD Certification and Testing（China)Co.,Ltd
EN 62321-1:2013，EN 62321-2:2014,EN 62321-3-1:2014, EN 62321-4:2014/A1:2017,EN 62321-5:2014,EN 62321-6:2015, EN 62321-7-1:2015,EN 62321-7-2:2017,EN 62321-8:2017	48.400.22.0459.01-00/01	TÜV SÜD Certification and Testing (China)Co.,Ltd.

Notified Body *(Optional)* :
Name of notified body:
Reference Number of the certificate:
4 digit notified body number:

Signed for and on behalf of: Dreame (Tianjin) Information Technology Co.,Ltd.
Place and date of issue: Room 2112-1-1,South District, Finance and Trade Center,No.6975 Yazhou Road, Dongjiang Bonded Port Area, Tianjin Pilot Free Trade Zone, 300463 Tianjin, China
Suzhou China 2022.9.23

Signature:

Name, function: Max You Lab. Manager

Color Image of product:

Orijinal Uygunluk Beyanı
Orijinal Uygunluk Beyanının çevirisi

AB UYGUNLUK BEYANI

Cihaz/Ekipman

Ürün:	Robotic vacuum cleaner
Model:	B105
SKU No.:	BHR6368EU
Parti veya Seri Numarası:	41722/BFACXF###XXXXX (the three #'s represent Year、Month、Day / the five X's represent the natural number starting from 00001)

Üretici veya üreticinin yetkili temsilcisi:

Adı:	Dreame (Tianjin) Information Technology Co.,Ltd.
Adres:	Room 2112-1-1,South District, Finance and Trade Center,No.6975 Yazhou Road, Dongjiang Bonded Port Area, Tianjin Pilot Free Trade Zone,300463 Tianjin,China
Ülke:	China

Üreticinin yetkili AB Temsilcisi
Adı:
Adres:
Ülke

Bu uygunluk beyanı, üreticinin yegane sorumluluğu altında yayınlanmıştır.

Beyan konusu: Yukarıda listelenmiştir
Yukarıda listelenmiştir

Yukarıda belirtilen beyanın konusu, aşağıdaki ilgili AB uyumlaştırma direktifleri ve/veya mevzuatları ile uyumludur:

Radyo Ekipmanı Direktifi (RED)	**2014/53/AB**	☑
Alçak Gerilim Direktifi (LVD)	**2014/35/AB**	☐
Elektromanyetik Uyumluluk Direktifi (EMCD)	**2014/30/AB**	☐
Belirli tehlikeli maddelerin kullanımının kısıtlanması (RoHS)	**2011/65/AB**	☑
Enerjiyle ilgili ürünler için Ecodesign Gereklilikleri (ErP)	**2009/125/AT**	☑
Makineler (MD)	**2006/42/AT**	☐
Oyuncak güvenliği	**2009/48/AT**	☐
Kişisel koruyucu ekipman (KKE)	**2016/425 Sayılı Düzenleme (AB)**	☐
İnşaat ürünleri (CPD/CPR)	**305/2011 Sayılı Düzenleme (AB)**	☐
Kozmetik ürünler	**1223/2009 Sayılı Düzenleme (AB)**	☐
Tıbbi cihazlar (MDD)	**93/42/AET Sayılı Direktifi**	☐
		☐

Uygunluğun beyan edildiği ilgili uyumlaştırılmış standartlara (standart tarihi dahil olmak üzere) atıflar veya diğer teknik özelliklere (teknik özellik tarihi dahil olmak üzere) atıflar:

Uyumlaştırılmış Standart	**Test Raporu No.**	**Test laboratuvarı**
EN 60335-1:2012/A15:2021 EN 60335-2-2:2010/A1:2013 EN 60335-2-10:2003/A1:2008 EN 62233:2008	484012299992100	TÜV SÜD Certification and Testing (China)Co.,Ltd
EN 301 489-1 V2.2.3:2019 EN 301 489-17 V3.2.4:2020 EN 55014-1:2017/A11:2020 EN IEC 55014-1:2021 EN 55014-2:1997/A2:2008 EN IEC 55014-2:2021 EN 61000-3-2:2014 EN IEC 61000-3-2:2019/A1:2021 EN 61000-3-3:2013 EN 61000-3-3:2013/A2:2021 EN 300 328 V2.2.2:2019 EN 50665:2017 EN 62311:2008 EN 50663:2017 EN 62479:2010	484012299992600A 484012299992600B 484012299992600C	TÜV SÜD Certification and Testing (China)Co.,Ltd
EN 50564:2011，EN 50242:2016，EN 60350-1:2013+A11:2014, EN60350-2:2013+A11:2014	484012299992400	TÜV SÜD Certification and Testing (China)Co.,Ltd
EN 62321-1:2013，EN 62321-2:2014,EN 62321-3-1:2014, EN 62321-4:2014/A1:2017,EN 62321-5:2014,EN 62321-6:2015, EN 62321-7-1:2015,EN 62321-7-2:2017,EN 62321-8:2017	48.400.22.0459.01-00/01	TÜV SÜD Certification and Testing (China)Co.,Ltd.

Onaylanmış Kuruluş *(İsteğe Bağlı)*:
Onaylanmış kuruluşun adı:
Sertifikanın Referans Numarası:
4 basamaklı onaylanmış kuruluş numarası:

Şu kişinin adına ve namına imzalanmıştır: Dreame (Tianjin) Information Technology Co.,Ltd. Room 2112-1-1,South District, Finance and Trade Center,No.6975 Yazhou Road, Dongjiang Bonded Port Area, Tianjin Pilot Free Trade Zone, 300463 Tianjin, China

Yayınlanma yeri ve tarihi: Suzhou China 2022.09.23

İmza:

Ad, işlev: Max You Lab Manager

Ürünün Renkli Görüntüsü:

Kullanılması Planlanan Ülkeler

Kullanılması planlanan ülkeler:				AT	BE
CY	CZ	DK	EE	FI	FR
DE	GR	HU	IE	IT	LV
LT	LU	MT	NL	PL	PT
SK	SI	ES	SE	GB	IS
LI	NO	CH	BG	RO	TR

Üretici adı: Dreame (Tianjin) Information Technology Co.,Ltd.
Adres: Room 2112-1-1,South District, Finance and Trade Center,No.6975 Yazhou Road, Dongjiang Bonded Port Area, Tianjin Pilot Free Trade Zone,300463 Tianjin,China
Ülke: Çin

İthalatçı Firma: Mobiltel İletişim Hizmetleri Sanayi Ve Ticaret A.Ş
Adres: Çobançeşme Mah. Kımız Sok.No:2 Giriş Kat-3.Kat
Bahçelievler / İstanbul
Tel: 0 212 454 1000

AB Uygunluk Beyanı

İşbu belge ile Dreame (Tianjin) Information Technology Co., Ltd.,telsiz ekipman tipi B105 ‘nin 2014/53/EU Yönergesi ile uyumluolduğunu beyan eder. AB uygunluk beyanının tam metni şu internet adresinde mevcuttur: http://www.mi.com/global/service/support/declaration.html Detaylı bilgiler için lütfen şuraya gidin: www.mi.com/global/service/userguide

Geri Dönüşüm

Bu ürün AEEE yönetmeliğine uygundur.

Bu sembolü taşıyan tüm ürünler, ayrılmamış evsel atıkla karıştırılmaması gereken atık elektrikli ve elektronik ekipmandır (2012/19/EU direktifinde olduğu gibi WEEE). Bunun yerine, atık ekipmanınızı atık elektrikli ve elektronik ekipmanların geri dönüşümü için hükümet veya yerel yetkililer tarafından belirlenmiş toplama noktasına vererek insan sağlığını ve çevreyi korumalısınız. Ürünlerin doğru şekilde imhası ve geri dönüşümü, çevreye ve insan sağlığına yönelik olası olumsuz sonuçların önlenmesine yardımcı olacaktır. Lütfen söz konusu toplama noktalarının konumu ve de hüküm ve koşulları hakkında daha fazla bilgi için kurucu veya yerel yetkililerle irtibata geçin.

xiaomi

Garanti Bildirimi

BU GARANTİ SİZE BELİRLİ HAKLAR VERİR VE ÜLKENİZ, İLİNİZ YA DA EYALETİNİZİN YASALARININ VERDİĞİ BAŞKA HAKLARA SAHİP OLABİLİRSİNİZ. TABİ BAZI ÜLKELERDE, İLLERDE YA DA EYALETLERDE TÜKETİCİ KANUNLARI MİNİMUM GARANTİ SÜRESİ SAĞLAYABİLİR. YASALARIN İZİN VERDİĞİ DURUMLAR HARİCİNDE, XİAOMİ SAHİP OLABİLECEĞİNİZ DİĞER HAKLARI HARİÇ TUTMAZ, SINIRLANDIRMAZ YA DA ASKIYA ALMAZ. HAKLARINIZIN TAM OLARAK ANLAŞILMASI İÇİN, SİZİ ÜLKENİZİN, İLİNİZİN YA DA EYALETİNİZİN KANUNLARINA BAŞVURMAYADAVET EDİYORUZ.

1. SINIRLI ÜRÜN GARANTİSİ

XİAOMİ, Ürünlerin normal kullanım ve ilgili Ürünün kullanım kılavuzuna göre kullanım altında, Garanti Süresi boyunca malzeme ve işçilikte kusur olmadığını garanti eder.

Yasal garantilerle ilgili süre ve koşullar, ilgili yerel yasalar tarafından

sağlanır. Tüketici garantisi avantajları hakkında daha fazla bilgi için lütfen Xiaomi'nin resmi web sitesine bakın https://www.mi.com/en/service/warranty/.

Xiaomi gerçek alıcıya Xiaomi Ürününde yukarıda belirtilen dönemde normal kullanım altında malzeme ve işçilikte kusur bulunmayacağını garanti eder.

Xiaomi Ürünün çalışmasının kesintisiz ve hatasız olacağını garanti etmez.
Xiaomi, Ürünün kullanımına ilişkin talimatlara uyulmamasından doğan hasarlardan yükümlü değildir.
2.ÇÖZÜMLER
Eğer Garanti Süresi içinde bir donanım kusuru bulunursa ve Xiaomi tarafından geçerli bir iddia alınırsa, Xiaomi (1) ürünü bedelsiz olarak onaracaktır, (2) ürünü değiştirecektir ya da (3) Ürünün para iadesini, olası sevkiyat giderleri haricinde, yapacaktır.

3. GARANTİ HİZMETİ NASIL ALINIR

Garanti servisi almak için, Ürünü orijinal ambalajında ya da eşit Ürün koruması sağlayan benzer bir pakette Xiaomi tarafından belirtilen adrese teslim etmeniz gerekmektedir. Geçerli yasaların yasakladığı ölçü haricinde, Xiaomi garanti hizmeti almadan önce satın alma kanıt ya da kanıtlarını göstermenizi ve/veya kayıt şartlarına uymanızı isteyebilir.

4. İSTİSNALAR VE SINIRLANDIRMALAR

Xiaomi tarafından aksi belirtilmedikçe, bu Sınırlı Garanti yalnızca Xiaomi tarafından ya da Xiaomi için üretilen ve ticari markalarla, ticari adla ya da “Xiaomi” ya da “Mi” logosu ile tanımlanabilen Ürünler için geçerlidir.

Sınırlı Garanti (a) yıldırım düşmesi, tornado, sel, yangın, deprem ya da diğer harici nedenler gibi doğal afetler; (b) İhmal; (c) Ticari kullanım; (d) Ürünün değiştirilmesi ya da modifikasyonu; (e) Xiaomi marka olmayan ürünlerle kullanım nedeniyle hasarlar; (f) Kaza, suistimal ya da kötüye kullanım nedeniyle hasarlar; (g) Ürünü Xiaomi

tarafından izin verilen ya da amaçlanan kullanım dışında ya da yanlış gerilim ya da güç kaynağı ile kullanım nedeniyle hasarlar; ya da (h) Xiaomi'nin bir temsilcisi olmayan biri tarafından verilen hizmet (geliştirmeler ve genişletmeler dahil) nedeniyle hasarlar için geçerli değildir.

5. İMA EDİLEN GARANTİLER

Geçerli yasalarca yasaklanmadıkça, tüm zımni garantiler (satılabilirlik ve belirli bir amaca uygunluk garantileri dahil), bu sınırlı garantinin maksimum süresine kadar sınırlı bir süreye sahip olacaktır. Bazı yargı bölgeleri, zımni bir garantinin süresiyle ilgili sınırlamalara izin vermemektedir, bu nedenle bu durumlarda yukarıdaki sınırlama uygulanmayacaktır.

6.ZARARIN SINIRLANDIRILMASI

Geçerli yasaların yasakladığı ölçüde, Xiaomi kazaların neden olduğu zararlar, kar, gelir ya da veri kaybı dahil dolaylı ya da özel zararlar, açık ya da ima edilen garanti ya da koşul ya da başka yasal teoriler altındaki ihlalin neden olduğu zararlar için, Xiaomi bu zararların ortaya çıkma olasılığı hakkında bilgilendirilmiş olsa bile yükümlü

olmayacaktır. Bazı yargı bölgeleri özel ya da dolaylı zararların muafiyetine ya da sınırlandırmasına izin vermemektedir, bu nedenle yukarıdaki sınırlandırma ya da muafiyet sizin için geçerli olmayabilir.

7. XİAOMİ İLETİŞİM BİLGİLERİ

Müşteriler için, lütfen şu internet sitesini ziyaret edin: https://www.mi.com/en/service/warranty/ Satış sonrası hizmet için irtibat kişisi, Xiaomi'nin yetkili servis ağındaki herhangi bir kişi, Xiaomi'nin yetkili distribütörleri veya ürünleri size satan nihai satıcı olabilir. Şüpheniz varsa, lütfen Xiaomi'nin tanımlayabileceği gibi ilgili kişiyle iletişime geçin.

Temizlik, Bakım ve Kullanım Hataları

Cihazınızı, pilinizi, şarj cihazınızı ve aksesuarlarınızı dikkatli kullanın. Aşağıdaki öneriler cihazınızı çalışır durumda tutmanıza yardımcı olur.

- Cihazı kuru tutun. Yağmur damlaları, nem ve her türlü sıvı ya da su buharı, elektronik devrelere zarar verebilecek mineraller içerebilir.
- Cihazı tozlu veya kirli yerlerde kullanmayın ve saklamayın.
- Cihazı sıcaklığın yüksek olduğu ortamlarda saklamayın. Yüksek sıcaklıklar cihaza veya pile zarar verebilir.
- Cihazı soğuk yerlerde saklamayın. Cihaz tekrar normal sıcaklığı- na döndüğünde, cihazın içinde nem oluşarak cihaza zarar verebilir.
- Cihazı kullanım kılavuzunda belirtilenden farklı bir yöntemle açmayın. Yetkisiz modifikasyonlar cihaza zarar verebilir ve telsiz cihazlara ilişkin düzenlemeleri ihlal edebilir. Cihazı ya da pili düşürmeyin, çarpmayın ya da sallamayın. Sert kullanım cihaza zarar verebilir.
- Bu cihazın yüzeyini temizlemek için yalnızca yumuşak, temiz ve kuru bir bez kullanın.
- Cihazı boyamayın. Boya düzgün çalışmayı engelleyebilir.
- Cihazı mıknatıslardan veya manyetik alanlardan uzak tutun. Önemli verilerinizin emniyette olması için, bu verileri cihazınız, hafıza kartınız veya bilgisayarınız gibi en az iki farklı yerde saklayın ya da

uygun bir yere yazın.
Uzun süren bir işlem sırasında cihaz ısınabilir. Çoğu zaman bu normaldir. Fazla ısınmayı önlemek amacıyla cihaz otomatik olarak yavaş çalışabilir, uygulamaları kapatabilir, şarj etmeyi kapatabilir ve gerekirse kendi kendini kapatabilir. Cihaz gerektiği gibi çalışmıyorsa cihazı en yakın yetkili servise götürün.

Taşıma ve Nakliye Sırasında Dikkat Edilecek Hususlar

- Cihazınızı taşımadan önce tüm bağlantılarının sonlandırıldığın- dan ve bağlı kablolarının çıkartıldığından emin olmanız gerekmekte- dir.
- Paketlerken, orijinal kutusunu ve paketleme malzemelerini kullanın.
- Cihazı kullanırken ve daha sonra bir yer değişikliği esnasında sarsmamaya, darbe, ısı, rutubet ve tozdan zarar görmemesine özen gösteriniz.

Tüketici Hakları

Bir Xiaomi tüketicisi olarak, belirli koşullar altında ek garantilerden faydalanırsınız. Xiaomi, ulusal tüketici yasalarınız tarafından sağlanan yasal garantilerin yerine değil, bunlara ek olarak sağlanan özel tüketici garantisi avantajları sunar. Yasal garantilerle ilgili süre ve ko-

şullar ilgili yerel yasalar tarafından sağlanır. Tüketici garantisiyle sunulan avantajlar hakkında daha fazla bilgi edinmek için lütfen Xiaomi resmi Web sitesine başvurun:
htpps://www.mi.com/en/service/warranty/.Yasalarla engellendiği veya Xiaomi'nin farklı vaatlerde bulunduğu durumlar haricinde, satış sonrası hizmetler ilk satın alımın yapıldığı ülke veya bölge sınırlı olacaktır. Tüketici garantisi kapsamında ve yasaların izin verdiği ölçüde Xiaomi, kendi takdirine bağlı olarak ürününüzü onarır, değiştirir veya iade eder. Normal aşınma ve yıpranma, mücbir sebepler, kullanıcı ihmali veya kusurundan kaynaklanan kötüye kullanım veya zararlar garanti kapsamında yer almaz. Satış sonrası hizmet için irtibat kişisi, Xiaomi yetkili servis ağında çalışan herhangi bir kişi, Xiaomi yetkili dağıtıcıları veya ürünleri satın aldığınız nihai satıcı olabilir. Emin değilseniz lütfen Xiaomi'nin Belirleyebileceği ilgili kişiyle iletişime geçin.
Mevcut garantiler Hong Kong ve Tayvan'da geçerli değildir.
Usulünce ithal edilmemiş ve/veya Xiaomi tarafından usulüne uygun üretilmemiş ve/veya Xiaomi veya Xiaomi'nin resmi satıcısından usulüne uygun olarak alınmamış ürünler, bu garantiler kapsamında değildir. Yürürlükteki yasalara göre, ürünün satışını yapmış olan, resmi olmayan satıcıların sunduğu garantilerden yararlanabilirsiniz. Bu nedenle, Xiaomi sizi ürünü satın aldığınız satıcıyla iletişim kurmaya davet ediyor.

Malın ayıplı olduğunun anlaşılması durumunda tüketici, 6502 sayılı Tüketicinin Korunması Hakkında Kanunun 11 inci maddesinde yer alan;
a- Sözleşmeden dönme,
b- Satış bedelinden indirim isteme,
c- Ücretsiz onarılmasını isteme,
ç- Satılanın ayıpsız bir misli ile değiştirilmesini isteme, haklarından birini kullanabilir.
Tüketicinin bu haklardan ücretsiz onarım hakkını seçmesi durumunda satıcı; işçilik masrafı, değiştirilen parça bedeli ya da başka herhangi bir ad altında hiçbir ücret talep etmeksizin malın onarımını yapmak veya yaptırmakla yükümlüdür. Tüketici ücretsiz onarım hakkını üretici veya ithalatçıya karşı da kullanabilir. Satıcı, üretici ve ithalatçı tüketicinin bu hakkını kullanmasından müteselsilen sorumludur.
Tüketicinin, ücretsiz onarım hakkını kullanması halinde malın;
- Garanti süresi içinde tekrar arızalanması,
- Tamiri için gereken azami sürenin aşılması,
- Tamirinin mümkün olmadığının, yetkili servis istasyonu, satıcı, üretici veya ithalatçı tarafından bir raporla belirlenmesi durumlarında; tüketici malın bedel iadesini, ayıp oranında bedel indirimini veya imkân varsa malın ayıpsız misli ile değiştirilmesini satıcıdan talep edebilir. Satıcı, tüketicinin talebini reddedemez. Bu talebin yerine getirilme-

mesi durumunda satıcı, üretici ve ithalatçı müteselsilen sorumludur. Tüketici, garantiden doğan haklarının kullanılması ile ilgili olarak çıkabilecek uyuşmazlıklarda yerleşim yerinin bulunduğu veya tüketici işleminin yapıldığı yerdeki Tüketici Hakem Heyetine veya Tüketici Mahkemesine başvurabilir.

Ürünün Ticaret Bakanlığı'nca tespit ve ilan edilen kullanım ömrü 10 yıldır.

Yetkili Servis Bilgileri

- Yetkili Servislerimize https://www.mobiltel.com.tr/destek adresimizden ulaşabilirsiniz.
- 0 212 454 1000 nolu numaramızdan bizlere ulaşabilirsiniz.

Servis Bilgi Sistemi

https://www.servis.gov.tr/ Adresine yetkili servis listelerine ulaşabilirsiniz.